Zone déchets dangereux

Huiles, DEEE, cartouches d'encres, lampes

- dans des fûts et des bacs à l'extérieur
- protégés de la pluie

Déchets liquides sur bac de rétention (éventuellement plusieurs bacs)
Séparer les produits incompatibles

Sol étanche avec un seuil permettant la rétention des produits répandus accidentellement

Prévoir un absorbant en cas de déversement (sciure)

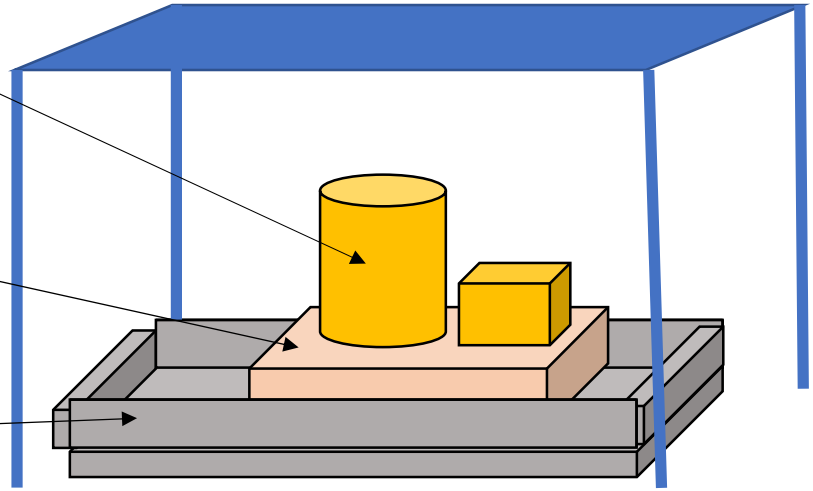

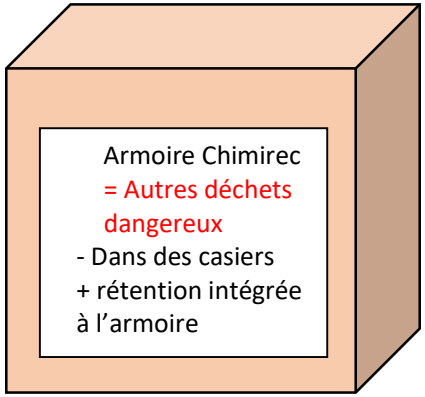

Zone déchets non dangereux

Bennes etc

Eaux pluviales de ruissellement sur les voies de circulation et autres zones goudronnées => vers le séparateur d'hydrocarbures

Cuve de rétention à prévoir pour la rétention des eaux en cas d'incendie (les eaux utilisées pour l'extinction ruissellement sur le site et sont retenues dans cette cuve). Volume prévu = 150 m3

Vanne guillotine en sortie, à fermer pour faire rétention en cas d'incendie

Rejet des eaux pluviales traitées à contrôler 1/an